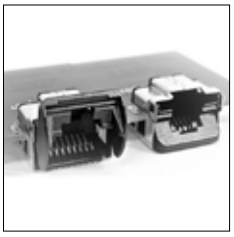

RJ2 CONNECTOR

RJ45対応

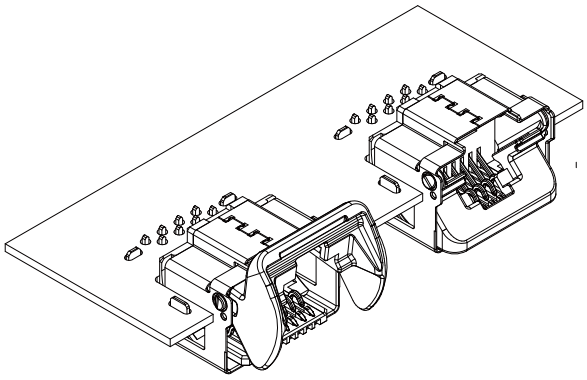

RJ45 に対応したインターフェースコネクタです。カバーの開閉構造にて、低背・省スペースを実現しました。

■特徴

- 小型・軽量設計
- 堅牢構造
- 挿抜耐久
- カバー開閉構造
- ハロゲンフリー対応

■一般仕様

- 極数：8 極
- 定格電流：1.3A　AC/DC
- 定格電圧：250V　AC/DC
- 使用温度範囲：-40℃～ +85℃（通電時の温度上昇値を含む）
- 適合プリント基板厚さ：t 0.8mm

※ ご使用に際しては、弊社ウェブサイト（製品情報ページの技術資料末項）のご使用上の注意事項を参照ください。
※ RoHS2 対応品を掲載しています。
※ 寸法の単位には mm を採用しています。
※ 詳細は弊社までお問い合わせください。

コネクタ

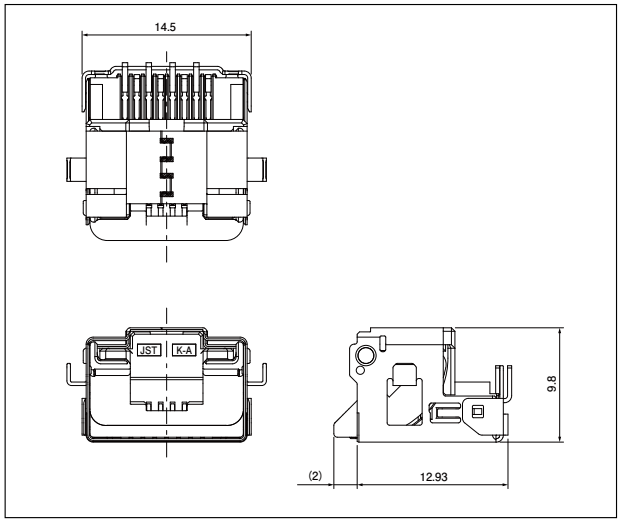

形　番	個数/リール
RJ2-8JC-TRA-12KA-TF(HF)	400

材　料・表面処理等

コンタクト：銅合金・ニッケル下地付部分金めっき、部分すずめっき
ハウジング：熱可塑性樹脂・黒
シェル：合金・ニッケル下地付部分すずめっき
カバー：合金・銅下地付ニッケルめっき・黒

本製品はエンボステーピング供給品です。

基板レイアウト

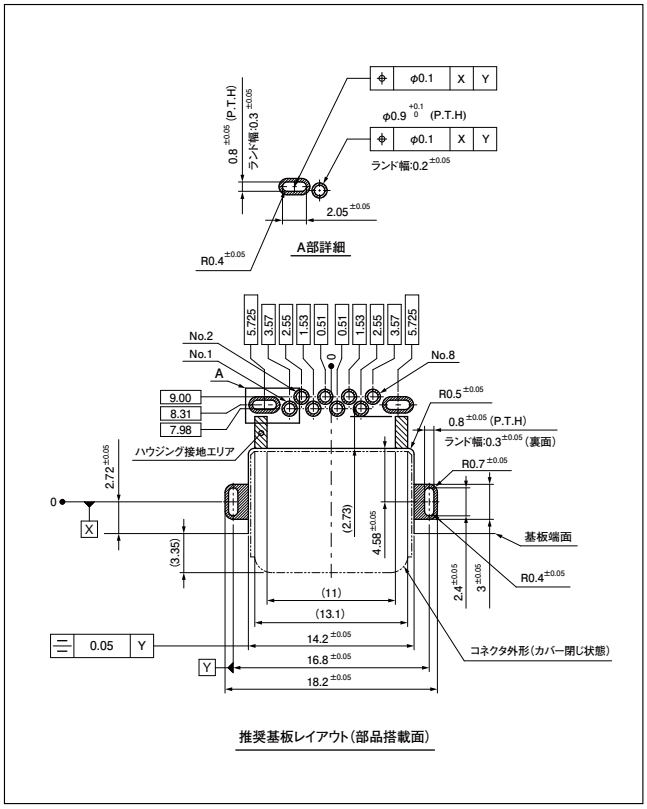

注 1）基板レイアウトはコネクタ装着側から見た図です。
　 2）上図記載の寸法は参考値ですので詳しくは弊社までお問合わせください。

JST